Hu Lane Associate Inc. 產品規格圖A

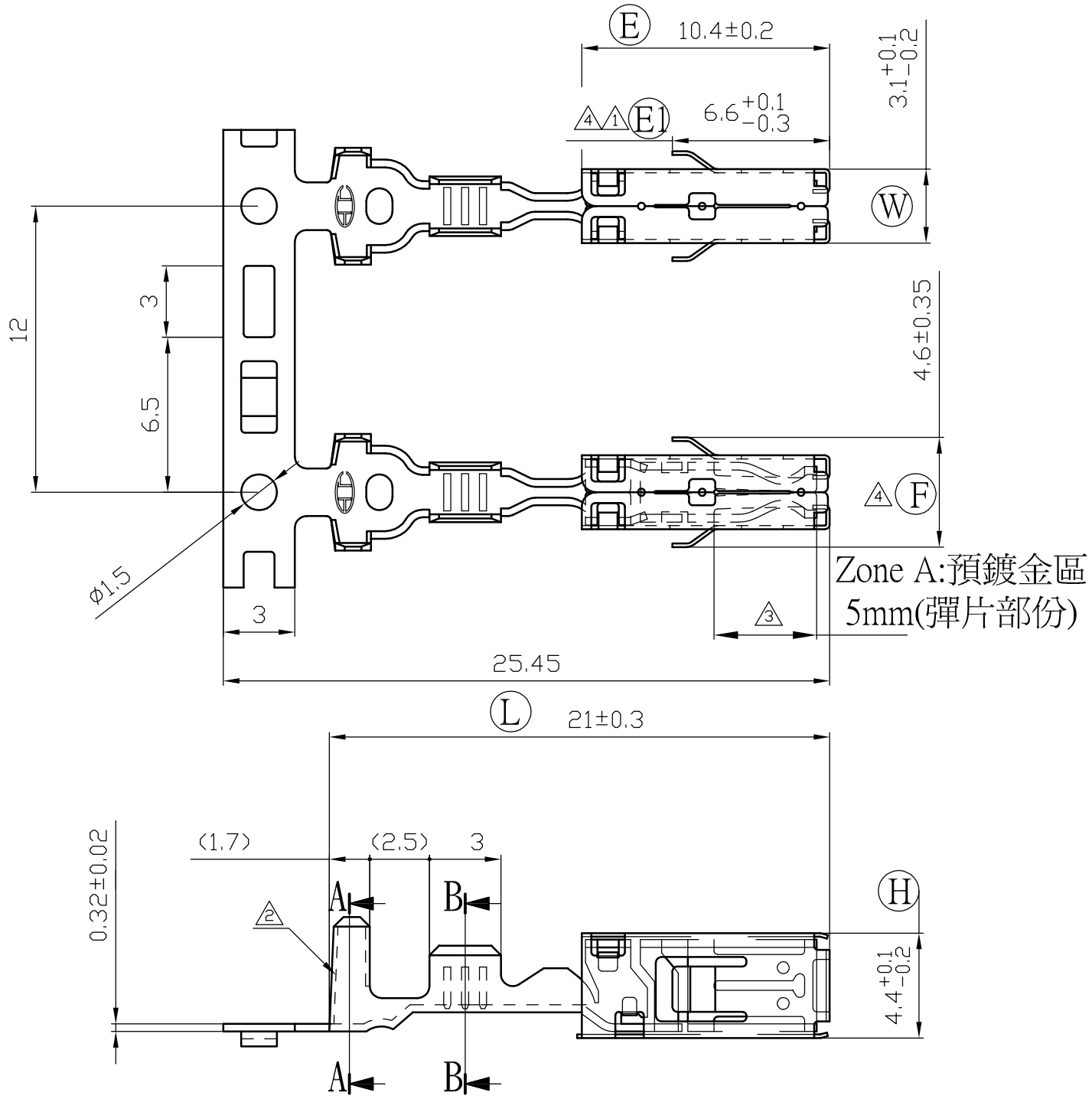

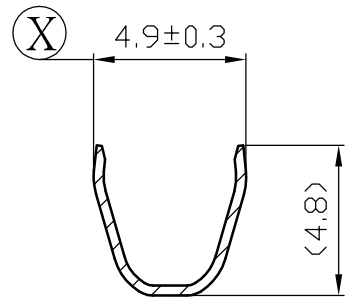

SEC. A-A

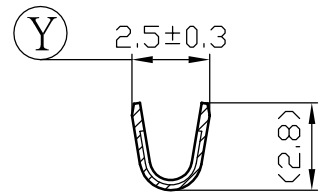

SEC. B-B

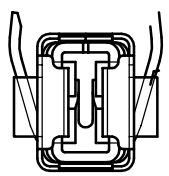

說明:
1.預鍍錫膜厚40u"以上
△3 2.預鍍金Zone"A"膜厚區20u"以上
3.對手件:TAB=0.8。
插入力:0.3-1.0kgf
拉拔力:0.2-1.0kgf

NOTE:
1.Pre-Tin Plated Thickness More Than 40u"
△3 2.Pre-Gold Plating 20u" Over Zone"A"
3.Mating Part:TAB=0.8
Inserted Force:0.3-1.0kgf
Tensile Force:0.2-1.0kgf

RoHS

修訂 Revision

記號 MARK	版本 REV.	修訂內容 DESCRIPTION	變更單 ECN	日期 DATE	繪圖 DWN.	核准 APVO.
	1.0	新版 New Edition		APR 27 2011	謝依婷	李英德
△1	1.1	尺寸 E1更正爲4.25±0.2，原爲4.25 +0.15 −0.10。 Size E1 is 4.25±0.2 instead of 4.25 +0.15 −0.10	TAEN-11060	AUG 04 2011	吳宗祐	李英德
△2	1.2	新增PVC斜邊 Add PVC hypotenuse	TAEN-11086	OCT 20 2011	吳宗祐	李英德
△3	1.3	新增表面處理:KSG Add Surface Treatment:KSG	TAEN-14019	MAY 13 2014	陳弈翰	李英德
△4	2.0	尺寸 E1變更標註位置。 尺寸F更正爲4.3 +0.3 −0.3，原爲4.6±0.35。 Size E1 changes the label position Size F is 4.3 +0.3 −0.3 instead of 4.6±0.35	TAEN-14067	MAR 25 2015	蘇振昀	李英德

NO.	產品編號 Part Number	材料 Material	表面處理 Surface Treatment	線徑 Wire Range
2	6894017KSG	BODY : Copper Alloys SPRING : Stainless	Note 2	0.5~1.0mm² △3
1	6894017KSS	BODY : Copper Alloys SPRING : Stainless	Note 1	0.5~1.0mm²

材料 MATERIAL	SEE TABLE	AUTO CAD
表面處理 FINISH	SEE NOTE	

核發單位 ISSUED BY	制定單位 INSTTTUTED BY	核准 APPROVED BY	審核 CONFIRMED BY	制定 DRAWN BY	繪圖 DRAWER
核發章 MAR 25 2015 開發單位	制定單位 MAR 25 2015 開發部	李 MAR 25 2015 英德	謝 MAR 25 2015 鑫棟	謝 MAR 25 2015 鑫棟	蘇 MAR 25 2015 振昀

一般公差 Tolerances unless other specified

<1.0 : ± 0.10
1.0~5.0 : ± 0.15
5.0~10.0 : ± 0.20
10.0~20.0 : ± 0.25
20.0~45.0 : ± 0.30
>45.0 : ± 0.50
ANGLE : ± 2.0°

胡連精密股份有限公司
Hu Lane Associate Inc.

圖名 DRAWING NAME
TERMINAL FOR ELECTRONICE

圖號 DRAWING NUMBER
894017

圖紙 size	單位 Unit	比例 Scale	頁數 Sheet	CODE
A3	mm	4/1	1/1	T12