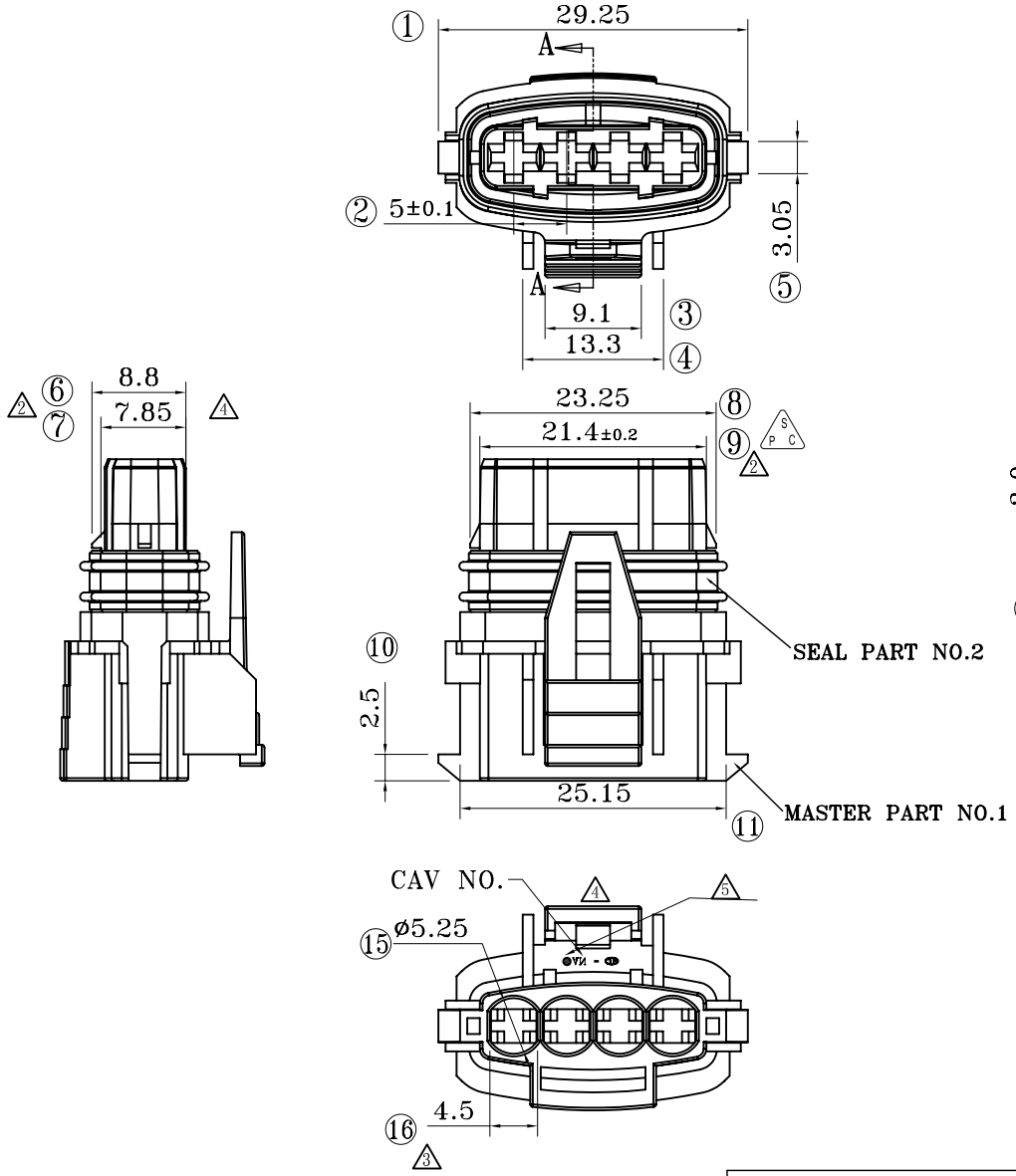

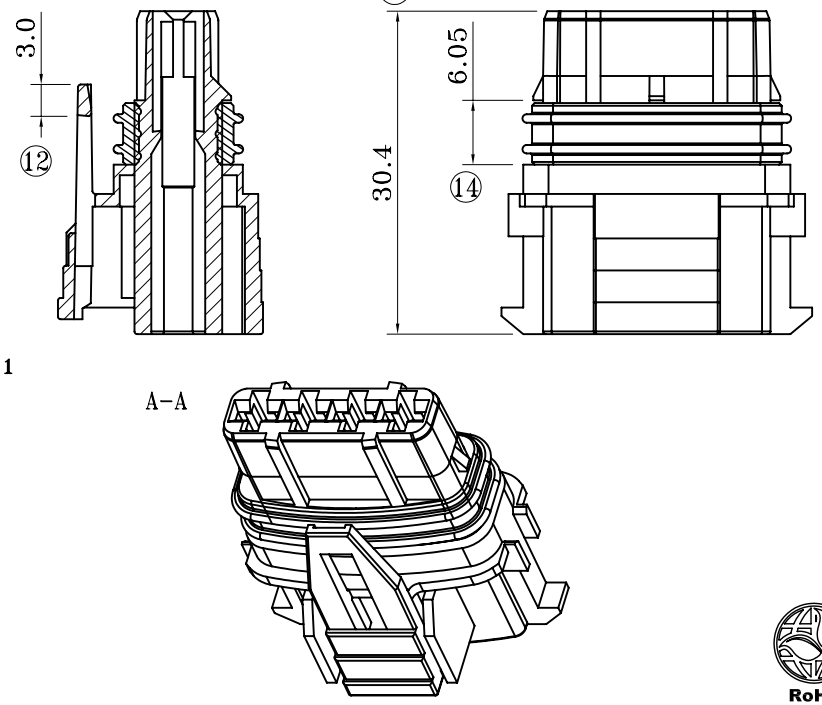

NOTE:
1. ALL THE DIMENSIONS ARE MEASURED UNDER GRADE "B" UNLESS OTHERWISE SPECIFIED.

RoHS

Hu Lane Associate Inc.

產品規格圖A

修訂 Revision

記號 MARK	版本 REV.	修訂內容 DESCRIPTION	變更單 ECN	日期 DATE	繪圖 DWN.
	1.0	新版 NEW VERSION		2008.08.08	紀愛軍
1	1.1	變更材質為PA66-GF	ECR 2008/12/25-01	2009.02.07	紀愛軍
2	1.2	6,7,9號尺寸變更 并打點	HECN-334	2009.03.12	紀愛軍
3	1.3	16號尺寸由4.30變更為4.50		2009.04.02	紀愛軍
4	1.4	更改產品外觀,雕刻。 ⑥尺寸由9.85變更為8.8 ⑦尺寸由8.15變更為7.85	NECN 20110125-01	2011.03.14	吳敏
5	1.5	變更結構，新增打點	NECN 20110504-03	2011.05.10	劉曉雯

1

類別 Type	NO.	產品編號 Part Number	構成零件 Composed parts	材質 Material	顏色 Color	對手件 Counter P/No.	配合端子 Applicable Ter.
SEAL	2	85MTE04FBR	---	SILICONE	RED	---	---
MASTER	1	3MTE04FB10BK	----	PA66-GF	BLACK	---	891401-2
F.P.		3MTE04FB	1+2	PA66-GF	BLACK	---	891401-2

材料 MATERIAL	SEE TABLE	AUTO CAD
表面處理 FINISH	SEE TABLE	

核發單位 ISSUED BY	制定單位 INSTITUTED BY	核准 APPROVED BY	審核 CONFIRMED BY	制定 DRAWN BY	繪圖 DRAWER
	制定單位 2011.05.10 研發部				劉 2011.05.10 曉雯

一般公差 Tolerances unless other specified

GRADE	A	B
<10.0	: ±0.15	±0.20
>10.0	: ±0.20	±0.30
>50.0	: ±0.30	±0.55
>100.0	: ±0.50	±0.95
>250.0	: ±0.75	±1.40
ANGLE	: ±30'	±30'

胡連精密股份有限公司
Hu Lane Associate Inc.

圖名 DRAWING NAME: 110 TYPE FEMALE HOUSING

圖號 DRAWING NUMBER: MTE04FB

圖紙 size: A3 | 單位 Unit: mm | 比例 Scale: FREE | 頁數 Sheet: 1/1 | CODE: N21