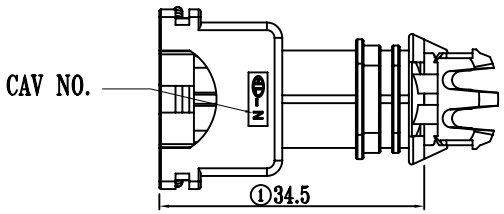

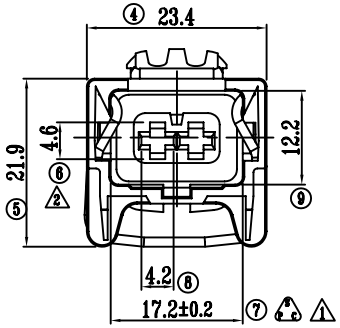

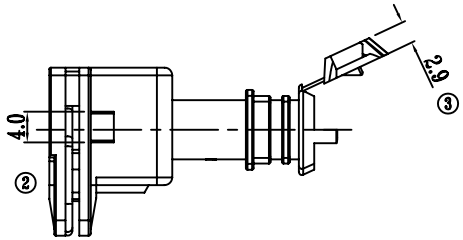

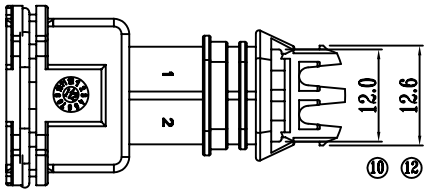

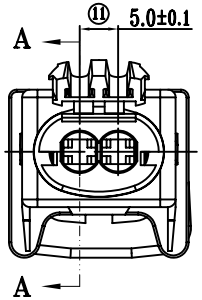

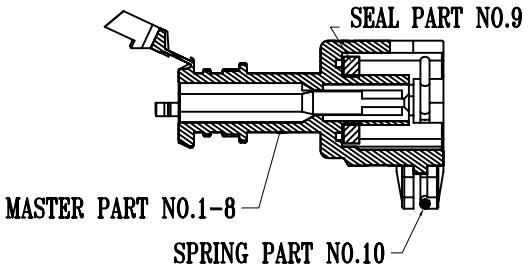

SECTION A-A

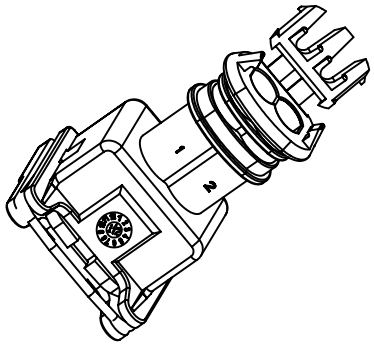

RoHS

修訂 Revision

記號 MARK	版本 REV.	修訂內容 DESCRIPTION	變更單 ECN	日期 DATE	繪圖 DWN.
	1.0	新版 NEW VERSION		2009.11.12	胡永榮
1	1.1	更換圖框 管制尺寸SPC增加公差	NECN 2009/12/15-01	2010.01.11	尤林峰
	1.2	新增白色產品	NECN 2011/06/30-05	2011.06.30	吳改革
	1.3	產品新增品號爲311402011UMB	NECN 2012/05/15-05	2012.04.22	吳改革
2	1.4	6號尺寸由4.8變更爲4.6	NECN 2012/09/15-04	2012.09.06	吳改革

NOTE:
1.ALL THE DIMENSIONS ARE MEASURED UNDER GRADE "B" UNLESS OTHERWISE SPECIFIED.

Hu Lane Associate Inc.

產品規格圖A

類別 Type	NO.	產品編號 Part Number	構成零件 Composed parts	材質 Material	顏色 Color	對手件 Counter P/No.	配合端子 Applicable Ter.
SPRING	10	88MTA02FBS	—	不銹鋼(AISI304)	NATURE	—	—
SEAL	9	88MTA02FBR	—	Si(50±5°)不出油	WHITE	—	—
MASTER	8	311402011UMB	—	PA66	BLACK	3MTA02MB10BK	891401 891402
	7	3MTA02FBM02W	—	PA66	WHITE		
	6	3MTA02FBM02Y	—	PA66	YELLOW		
	5	3MTA02FBM02BR	—	PA66	BROWN		
	4	3MTA02FBM02G	—	PA66	GREEN		
	3	3MTA02FBM02GR	—	PA66	GRAY		
	2	3MTA02FBM02BL	—	PA66	BLUE		
	1	3MTA02FBM02BK	—	PA66	BLACK		
F.P.		311402011UAB	8+9+10	PA66	BLACK		
		3MTA02FBW	7+9+10	PA66	WHITE		
		3MTA02FBY	6+9+10	PA66	YELLOW		
		3MTA02FBBR	5+9+10	PA66	BROWN		
		3MTA02FBG	4+9+10	PA66	GREEN		
		3MTA02FBGR	3+9+10	PA66	GRAY		
		3MTA02FBBL	2+9+10	PA66	BLUE		
		3MTA02FB	1+9+10	PA66	BLACK		

材料 MATERIAL: SEE TABLE

表面處理 FINISH: SEE TABLE

AUTO CAD

核發單位 ISSUED BY	制定單位 INSTITUTED BY	核准 APPROVED BY	審核 CONFIRMED BY	制定 DRAWN BY	繪圖 DRAWER
核發單位 2012.09.06 研發部	制定單位 2012.09.06 研發部	賴 2012.09.06 劍平	賴 2012.09.06 劍平	胡 2012.09.06 永榮	吳 2012.09.06 改革

一般公差 Tolerances unless other specified

GRADE	A	B
<10.0	±0.15	±0.20
>10.0	±0.20	±0.30
>50.0	±0.30	±0.55
>100.0	±0.50	±0.95
>250.0	±0.75	±1.40
ANGLE	±30'	±30'

圖紙 size: A4 | 單位 Unit: mm

胡連精密股份有限公司
Hu Lane Associate Inc.

圖名 DRAWING NAME: ELECTRONICS TYPE FEMALE HOUSING

圖號 DRAWING NUMBER: MTA02FB

比例 Scale: FREE | 頁數 Sheet: 1/1 | CODE: N21