| 修訂 Revision | | | | | | |
|---|---|---|---|---|---|---|
| 記號 MARK | 版本 REV. | 修訂內容 DESCRIPTION | 變更單 ECN | 日期 DATE | 繪圖 DWN. | 核准 APVO. |
| | 1.2 | 新增淨重 | NECN2012 1105-02 | OCT 09 2012 | 邱紅秀 | 賴劍平 |
| | 1.3 | 更正材質 | | OCT 28 2013 | 陸燕 | 賴劍平 |

Hu Lane Associate Inc. 產品規格圖 A

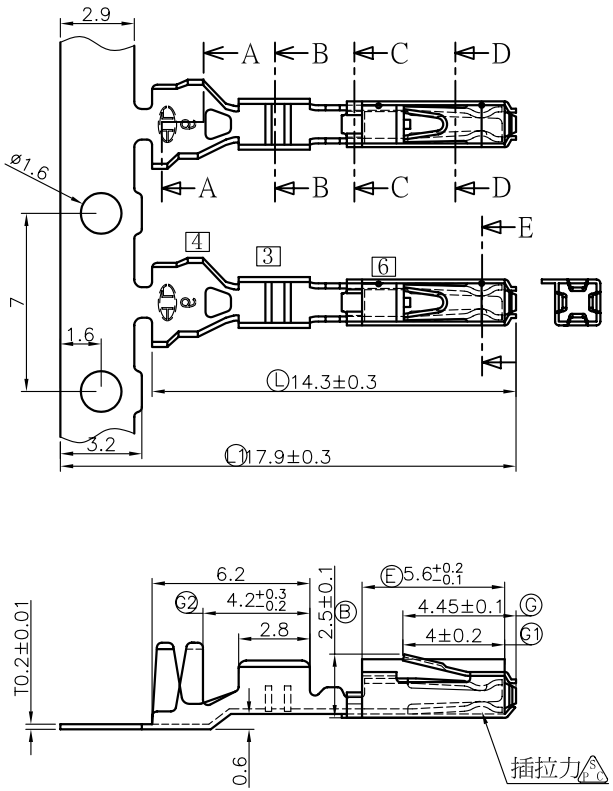


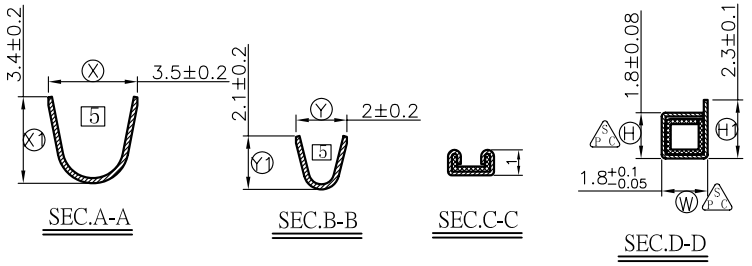


說明:
1.預鍍亮錫,膜厚40u"以上.
2.插入力 ：0.1-0.5kg
拉拔力：0.08-0.35kg
十回合拉拔力：0.05kg以上

Note:
1.Pre-Tin Plated Thickness More Than 40u"
2.Inserted Force:0.1-0.5kg
Tensile Force: 0.08-0.35kg
The Tenth Force:More Than 0.05kg

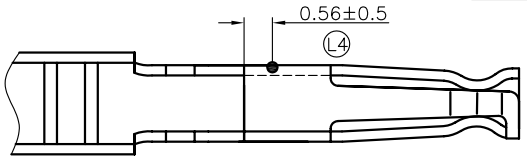


主體端身詳圖2/1

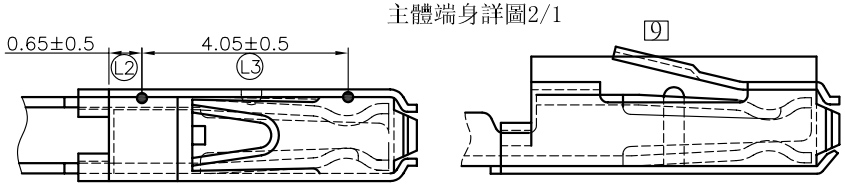


端身詳圖2/1

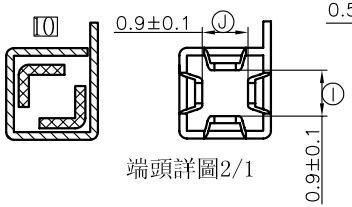


端頭詳圖2/1

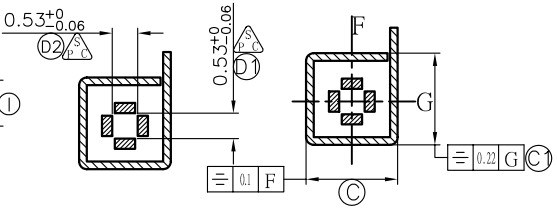


SEC.E-E(2/1)

RoHS

舊圖號(OLD DRAWING NUMBER):894207

| | | | | | |
|---|---|---|---|---|---|
| 1 | O 6894207KSS<br>N 60242220KSS | Copper alloys<br>Spring:Stainless/Steel | Note 1 | 0.5-0.75mm² | 0.172g |
| NO. | 產品編號 Part Number | 材料 Material | 表面處理 Surface Treatment | 線徑 Wire Range | 淨重 Net Weight |

| | | |
|---|---|---|
| 材料 MATERIAL | SEE TABLE | AUTO CAD |
| 表面處理 FINISH | SEE NOTE | |

| 核發單位 ISSUED BY | 制定單位 INSTTTUTED BY | 核准 APPROVED BY | 審核 CONFIRMED BY | 制定 DRAWN BY | 繪圖 DRAWER |
|---|---|---|---|---|---|
| 核發單位 2013.10.28 設計一課 | 制定單位 2013.10.28 設計一課 | 賴 2013.10.28 劍平 | 鄧 2013.10.28 蘇明 | 陸 2013.10.28 燕 | 陸 2013.10.28 燕 |

一般公差 Tolerances unless other specified

<1.0 : ± 0.10
1.0~5.0 : ± 0.15
5.0~10.0 : ± 0.20
10.0~20.0 : ± 0.25
20.0~45.0 : ± 0.30
>45.0 : ± 0.50
ANGLE : ± 2.0°

胡連精密股份有限公司
Hu Lane Associate Inc.

圖名 DRAWING NAME
025 TYPE FEMALE TERMINALS

圖號 DRAWING NUMBER
60242220

| 圖紙 size | 單位 Unit | 比例 Scale | 頁數 Sheet | CODE |
|---|---|---|---|---|
| A3 | mm | 6/1 | 1/1 | N11 |