Hu Lane Associate Inc. 產品規格圖A

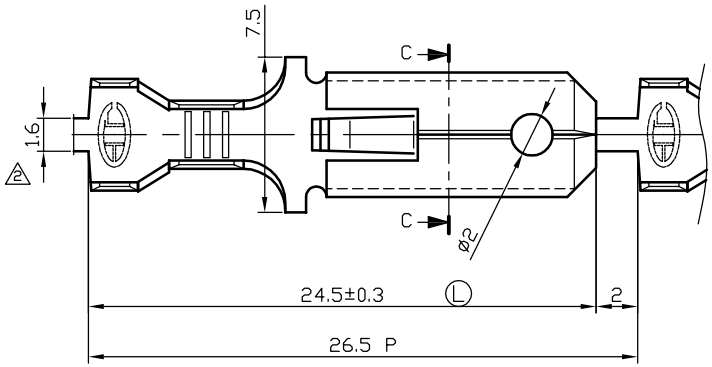

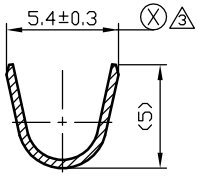

SEC.A-A

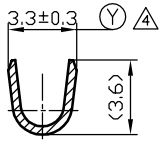

SEC.B-B

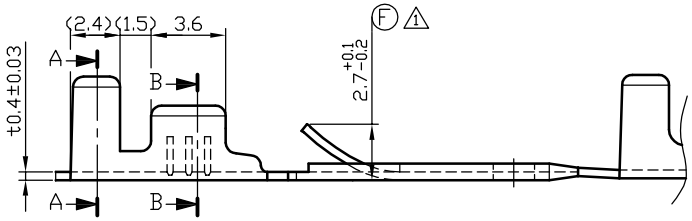

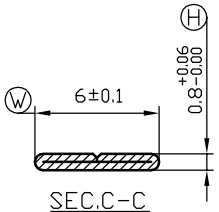

SEC.C-C

說明:
1.素材
2.預鍍錫膜厚40 μ"以上

NOTE:
1.None
2.Pre-Tin Plated Thickness Moer Than 40 μ"

RoHS

修訂 Revision

記號 MARK	版本 REV.	修訂內容 DESCRIPTION	變更單 ECN	日期 DATE	繪圖 DWN.	核准 APVO.
2	3.2	更新字模，增列尺寸16 Renewal matrix，Increases a row size 16	TECN-639	MAR 5 2004	林祕徽	胡盛清
3		尺寸X更正爲5.4±0.3，原爲5.2±0.3 Size X is 5.4±0.3 instead of 5.2±0.3				
4		尺寸Y更正爲3.3±0.3，原爲3.2±0.3 Size Y is 3.3±0.3 instead of 3.2±0.3				
	3.3	圖框更新 Revise Form		NOV 19 2008	李晨嘉	李英德
5		適用線徑更正爲2.0，原爲0.85~1.25 Correct wire range to be 2.0 instead of 0.85~1.25				
	4.0	圖框更新 Revise Form		OCT 13 2010	吳宗祐	李英德

NO.	產品編號 Part Number	材料 Material	表面處理 Surface Treatment	線徑 Wire Range 5
4	6605502BWS	Brass	Note 2	2.0mm²
3	6605502BSS	Brass	Note 2	2.0mm²
2	6605502BW0	Brass	Note 1	2.0mm²
1	6605502BS0	Brass	Note 1	2.0mm²

材料 MATERIAL	SEE TABLE			AUTO CAD	
表面處理 FINISH	SEE NOTE				
核發單位 ISSUED BY	制定單位 INSTITUTED BY	核准 APPROVED BY	審核 CONFIRMED BY	制定 DRAWN BY	繪圖 DRAWER
核發章 OCT 14 2010 開發單位	制定單位 OCT 14 2010 開發部	李 OCT 14 2010 英德	余 OCT 14 2010 建賢	余 OCT 14 2010 建賢	吳 OCT 14 2010 宗祐

一般公差 Tolerances unless other specified

<1.0 : ± 0.10
1.0~5.0 : ± 0.15
5.0~10.0 : ± 0.20
10.0~20.0 : ± 0.25
20.0~45.0 : ± 0.30
>45.0 : ± 0.50
ANGLE : ± 2.0°

胡連精密股份有限公司
Hu Lane Associate Inc.

圖名 DRAWING NAME: 250 TYPE MALE TERMINAL

圖號 DRAWING NUMBER: 605502

圖紙 size	單位 Unit	比例 Scale	頁數 Sheet	CODE
A3	mm	FREE	1/1	T11